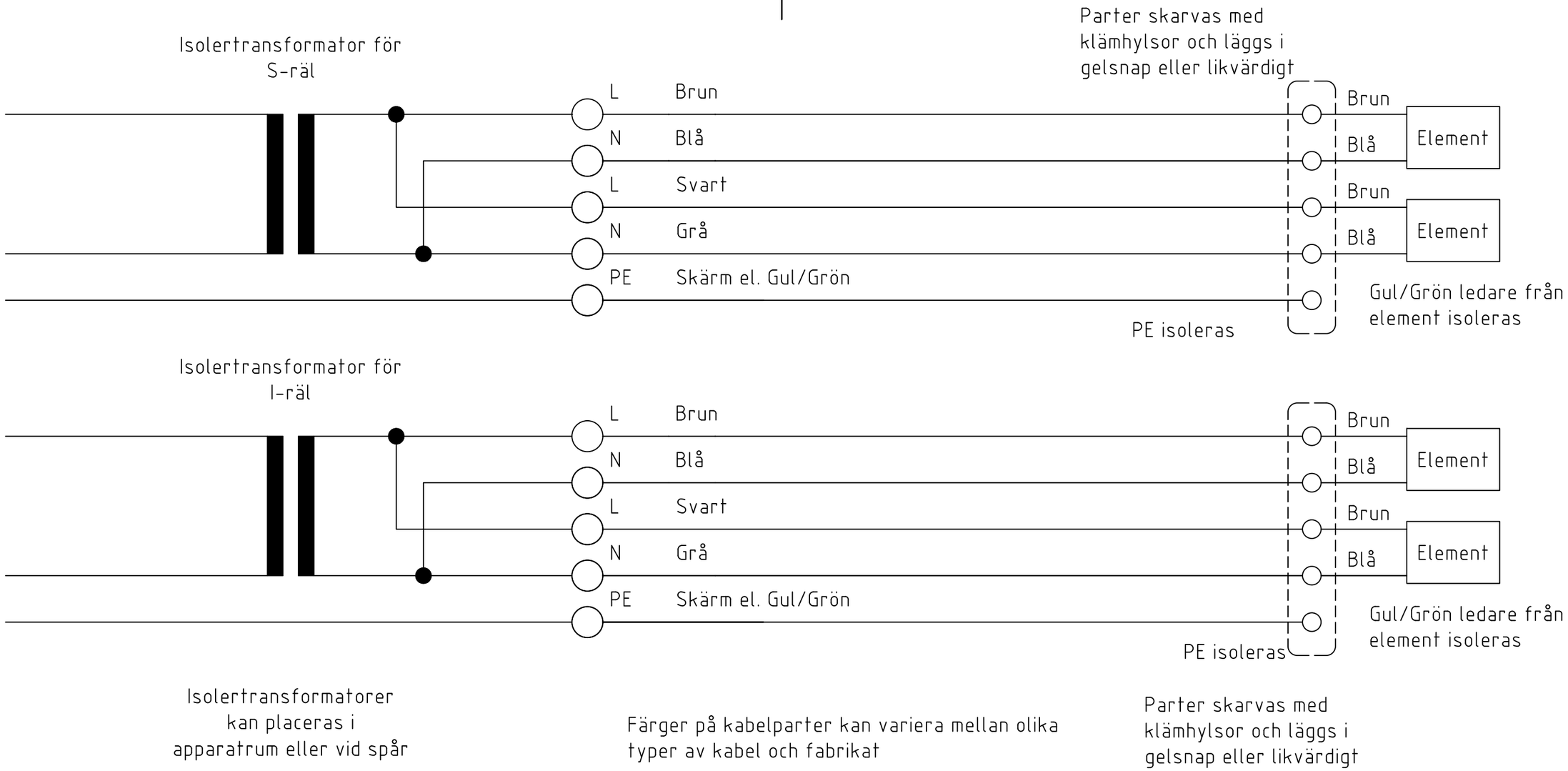

Göteborgs Stad

STANDARDRITNING

Inkoppling växelvärme
Med spänningsspårledning

Giltighetstid:
Tills vidare

Beslutad av Avdchef:	Ansv. Enhetschef	FORMAT	SKALA	RITNINGSNUMMER	REV
Stadens anläggningar	Gata Spår	A3		21291	B